SENÁŽNÍ LIS
EB 310 LS

EURO BAGGING

Skladování krmiv do vaků
Flexible storage in bags

EB 310 LS

Výkonný senážní lis pro menší podniky, farmy či pro podniky služeb

Traktorem poháněný senážní lis určený pro travní senáže, kukuřičné siláže, cukrovarnické řízky, pivovarské mláto a mačkané zrno. Na přání lze stroj dodat v kompostovací verzi.

- **Kvalitní hydraulický systém pro ovládání stroje**
- **Masivní pohon zaručující tichý chod a vysokou míru utlačení ve vaku**
- **Plnící rotor s prsty z oceli HARDOX**
- **Kompaktní rozměry stroje jak pro přepravu, tak pro práci**

Specifikace

Silážní lis EB 310 LS je univerzální stroj pro uskladnění veškerých krmiv do silážních vaků.

Využití najde jak u malých farmářů, tak u středních či větších zemědělských podniků. Výjimkou nejsou ani podniky služeb. Stroj má díky konstrukci podávacího stolu a rotoru vysoký výkon a může čelit i těžším zemědělským podmínkám.

www.eurobagging.com

www.youtube.com/eurobagging

EB 310 LS

Technické specifikace

Standartní výbava

Tunel se sklopným prodloužením

2 čechrací hřídele hydraulicky poháněné s reverzním chodem

PVC dopravní pás

Hydraulické otáčení kol

Kotoučové brzdy

Ocelová zábrana s výpletem

Výměnná česla za rotorem

Ruční naviják pro nasazení vaku

Vzduchové přepravní brzdy

Schválení pro provoz na pozemních komunikacích - 20 km/h

Volitelná výbava

Výměnný systém tuntelů 2,4 m + 2,7 m nebo 2,7 m + 3,0 m

Aplikátor chemie s tryskami a s držákem na sud

Kompostovací verze

Možnosti skladování

Travní senáže

Senáže z obilovin

Kukuřičné siláže

Cukrovarnické řízky

Pivovarské mláto

Mačkané a šrotované zrno

Technické údaje

Kapacita: **60 - 120 t/h ***

Potřebný výkon traktoru: **160 - 200 HP**

Délka stroje: **7 860 mm**

Šířka v pracovní poloze: **5 500 mm**

Šířka v přepravní poloze: **2 720 mm**

Výška v pracovní poloze: **3 313 mm**

Výška v přepravní poloze: **3 960 mm**

*v závislosti na kvalitě a vlhkosti skladovaného materiálu

www.eurobagging.com

www.youtube.com/eurobagging

EB 310 LS

Možnost tří průměrů vaků - 2,4 + 2,7 + 3,0 m

Brzdění zábranou a 75m lany

Hydraulické natáčení kol

Ovládací pult s přehlednými prvky

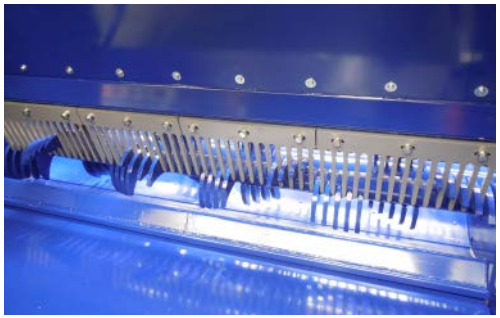

Čištění dna a výměnné segmenty česel

Nástavky na bocích stolu
Výměnná hřídel na rotoru stroje

EURO BAGGING
Just bag it!

www.eurobagging.com
www.youtube.com/eurobagging

EB 310 LS

Rozměry v pracovní poloze

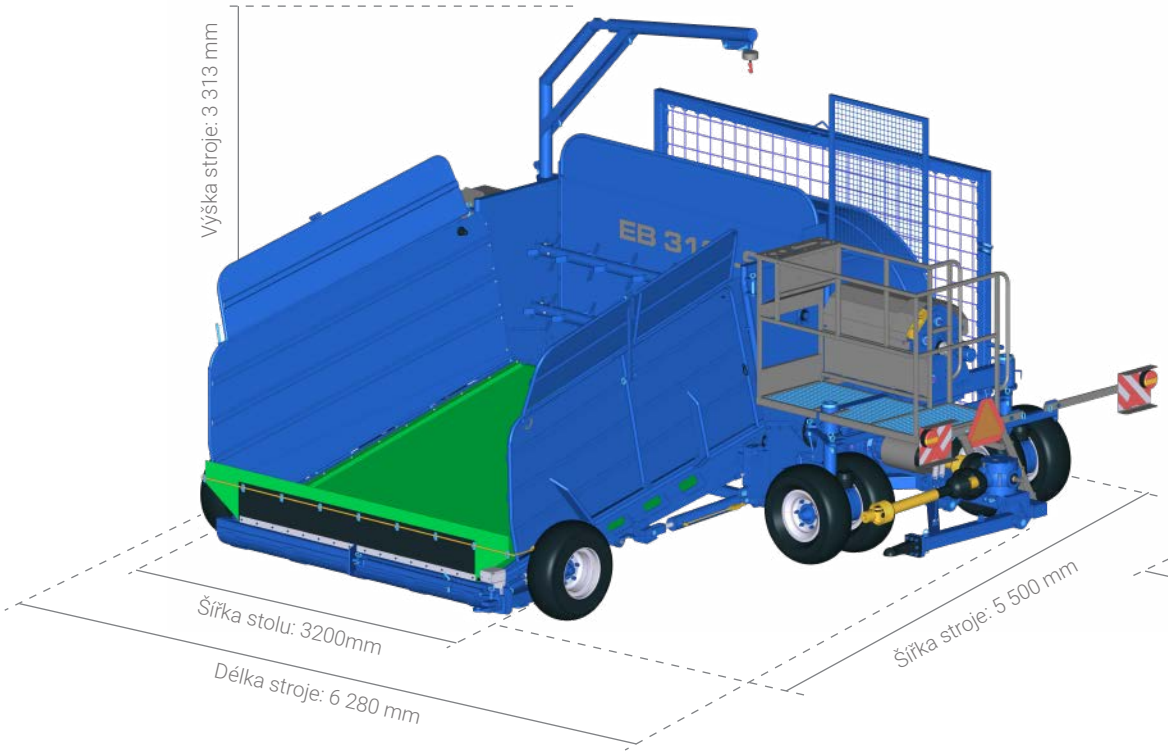

Rozměry v přepravní poloze

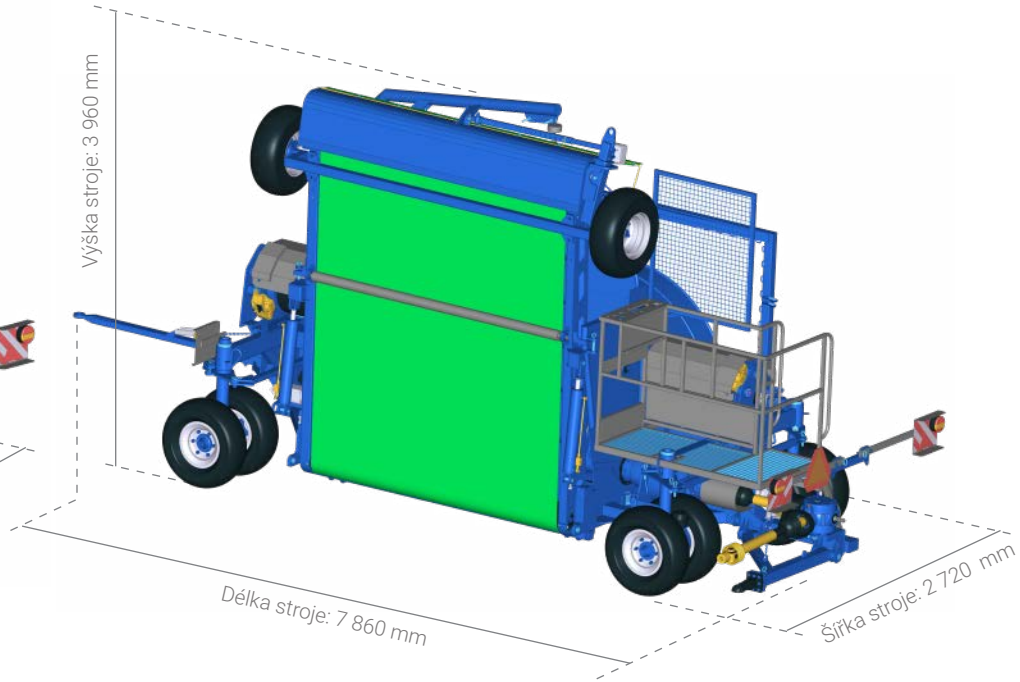

www.eurobagging.com

www.youtube.com/eurobagging